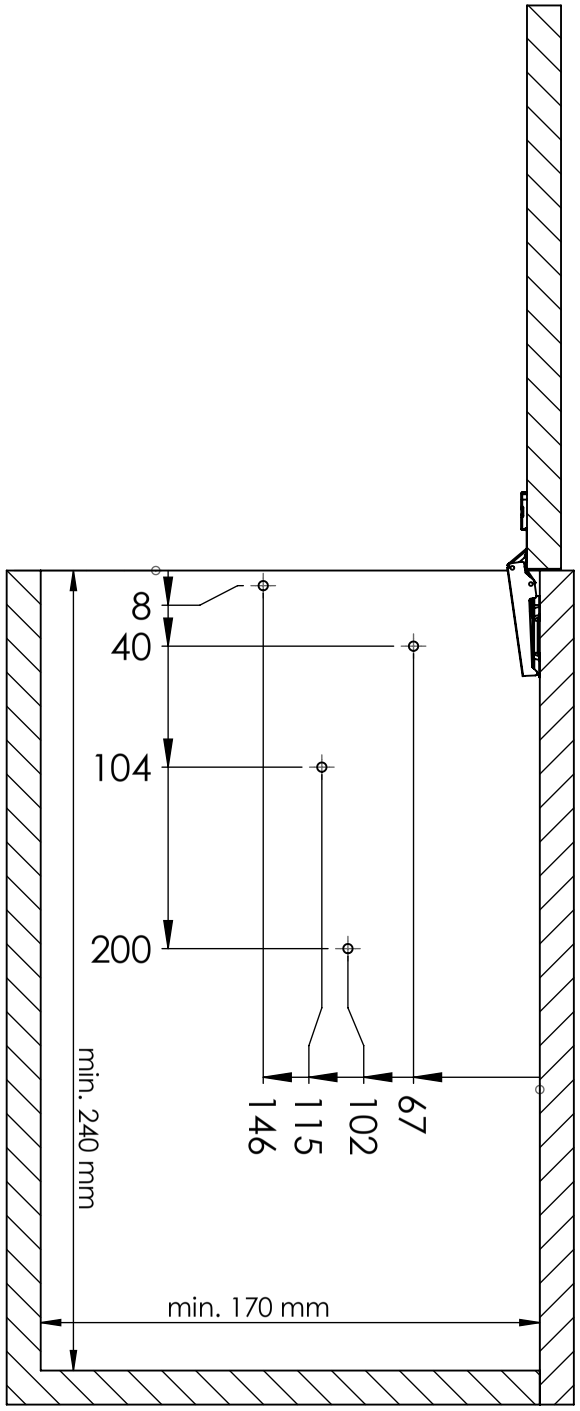
8
40
104
200
min. 240 mm
146
115
102
67
min. 170 mm

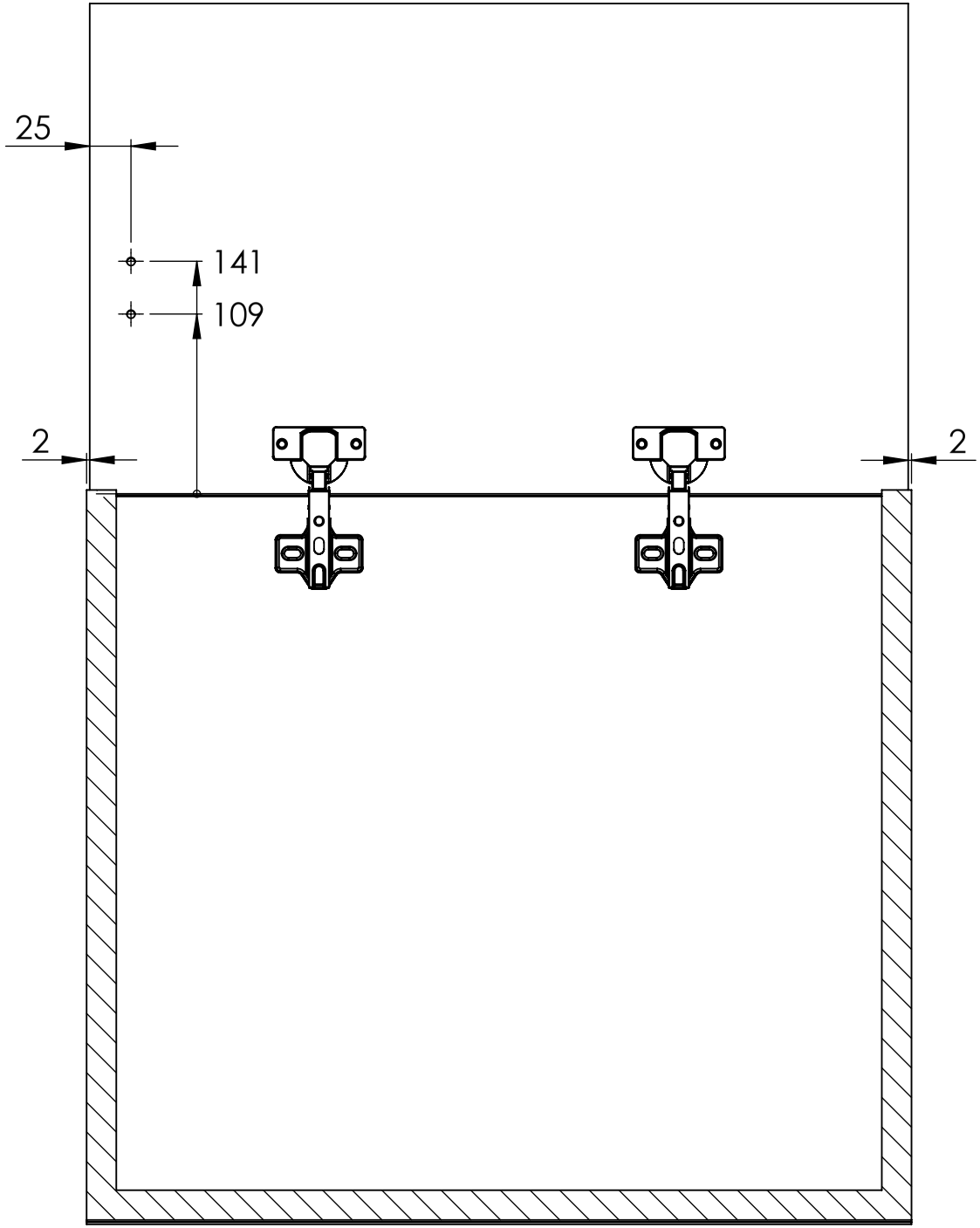
25
141
109
2
2