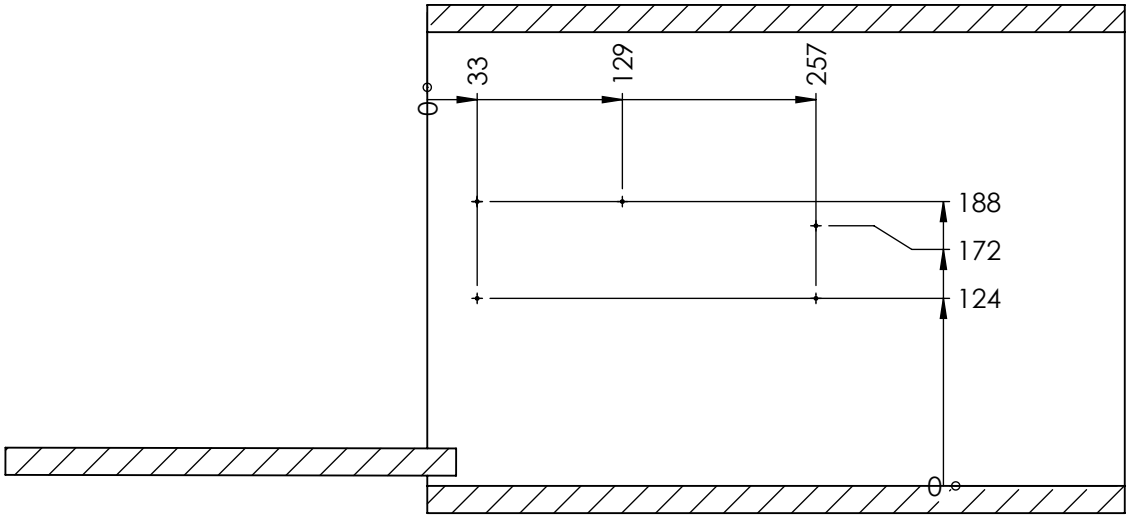
0
33
129
257
188
172
124
0

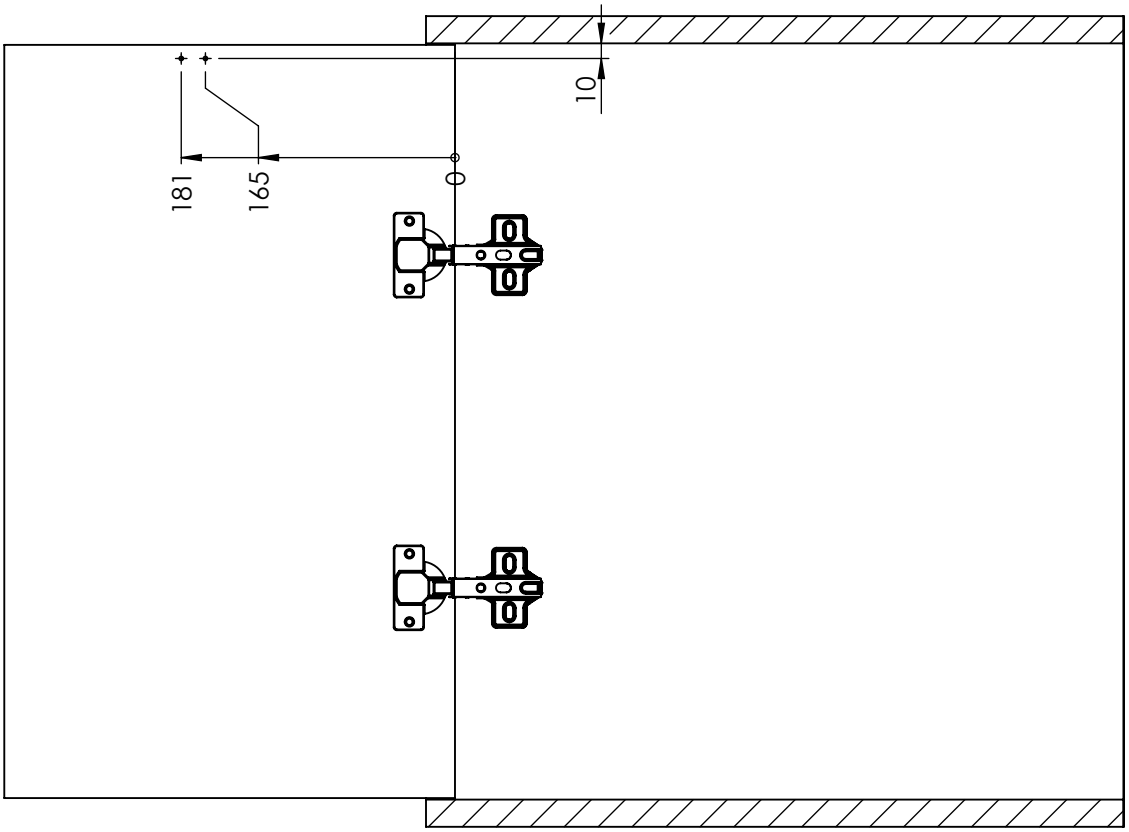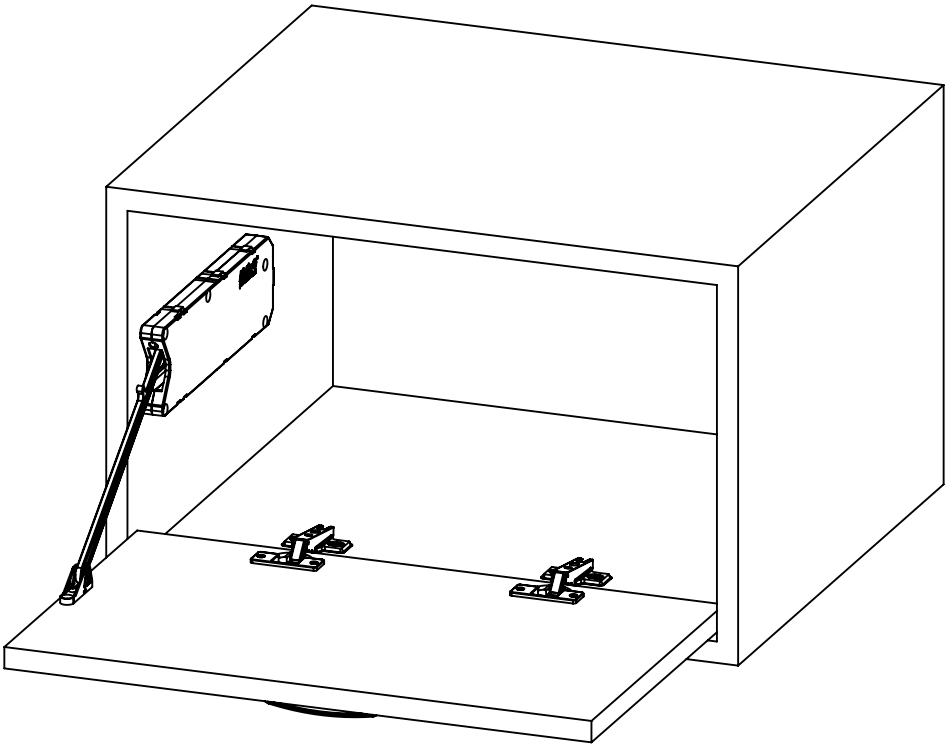
10
181
165
0